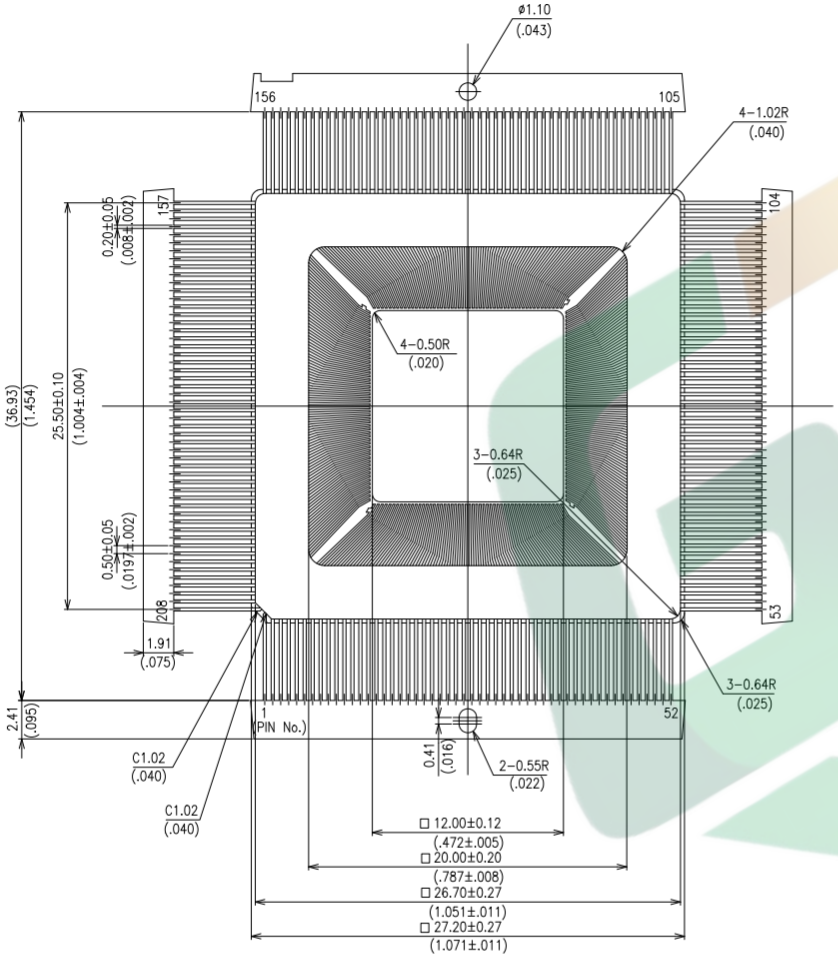

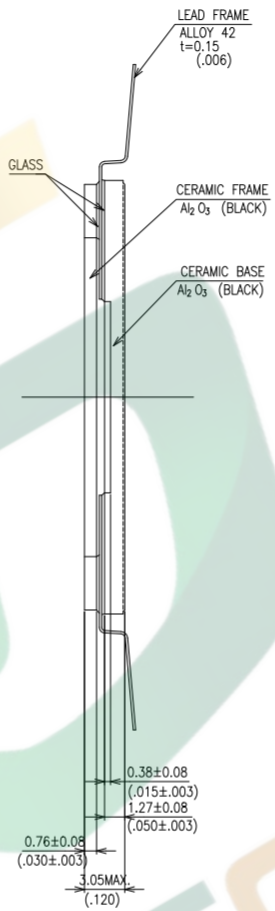

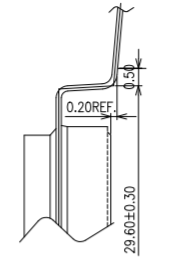

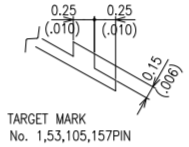

N	ANGLE	N	ANGLE
1	0.3001°	27	15.6793°
2	0.8990°	28	16.2544°
3	1.4991°	29	16.8289°
4	2.0977°	30	17.4005°
5	2.6973°	31	17.9715°
6	3.2953°	32	18.5394°
7	3.8941°	33	19.1066°
8	4.4913°	34	19.6706°
9	5.0892°	35	20.2338°
10	5.6852°	36	20.7938°
11	6.2819°	37	21.3528°
12	6.8765°	38	21.9086°
13	7.4717°	39	22.4633°
14	8.0648°	40	23.0146°
15	8.6582°	41	23.5648°
16	9.2494°	42	24.1115°
17	9.8408°	43	24.6570°
18	10.4299°	44	25.1990°
19	11.0191°	45	25.7397°
20	11.6058°	46	26.2768°
21	12.1925°	47	26.8125°
22	12.77[illegible]°	48	27.3446°
23	13.3607°	49	27.8752°
24	13.9420°	50	28.4021°
25	14.5231°	51	28.9274°
26	15.1014°	52	29.4490°

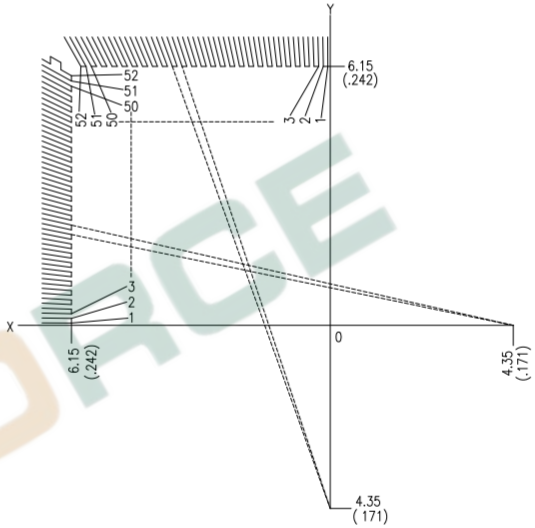

GIGA FORCE

上海季丰电子科技有限公司 GIGA FORCE ELECTRONICS CO.,Limited					
制图	胡熠文	Title	QFP208L(28X28)-P0.5		
核准	何桂港	POD No	POD-SHJF-70		
日期	2023.2.2	DIMENSIONS IN:	mm	Rev:A	